Bateau à aubes - réf 00392 –
Notice de montage de la version solaire

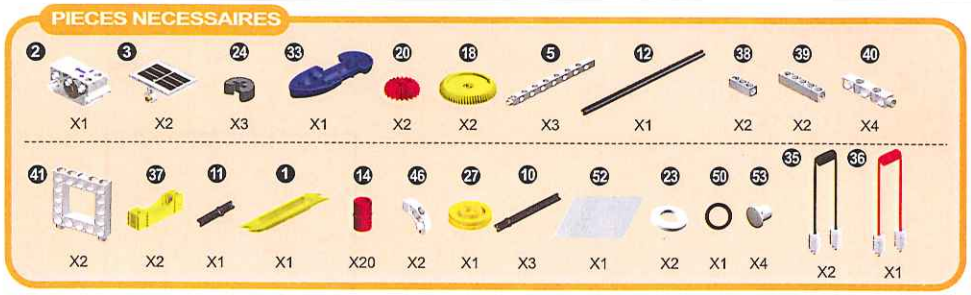

1.

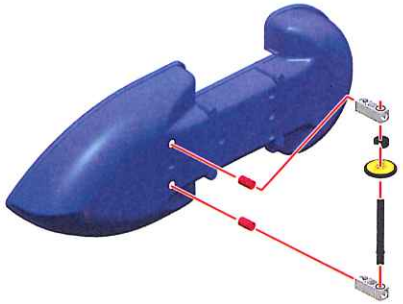

2.

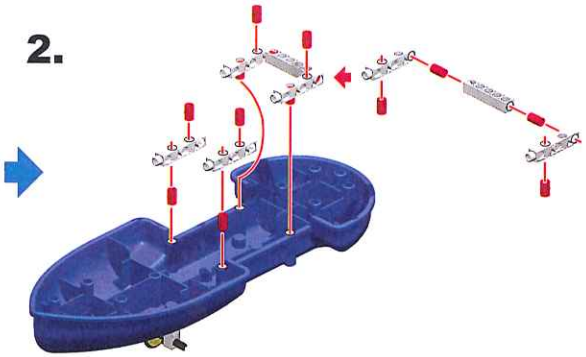

3.

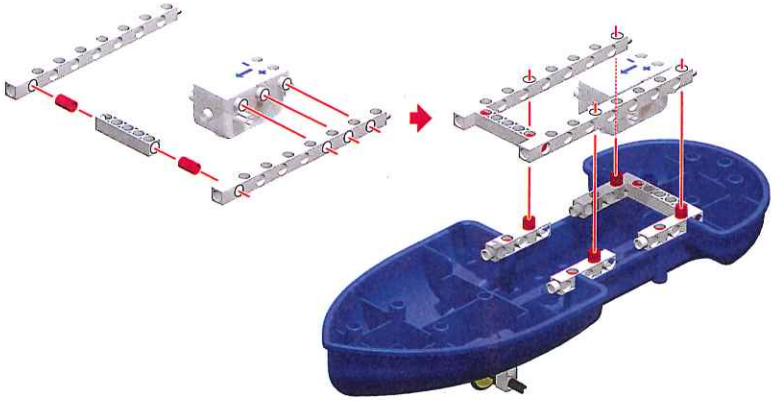

4.

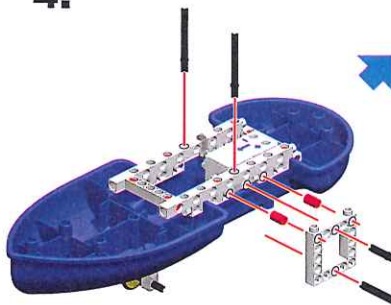

5.

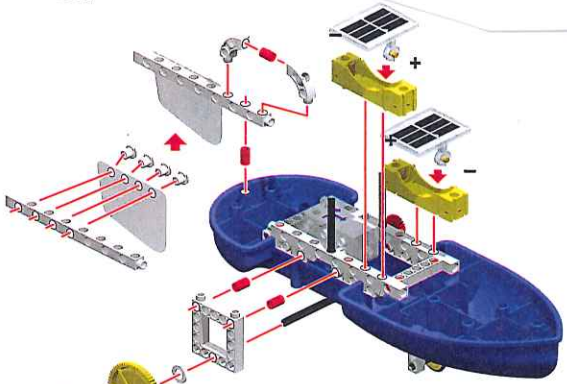

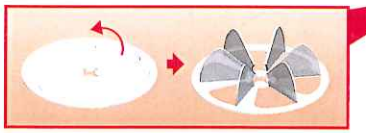

6.

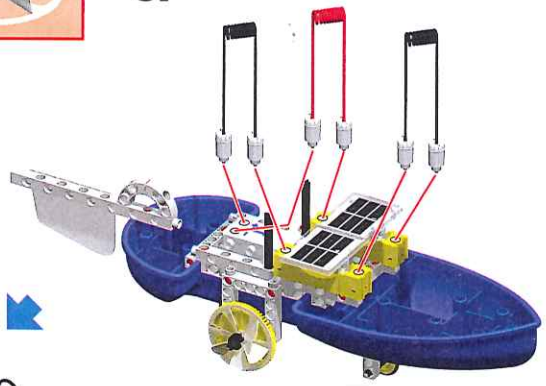

Modèle terminé

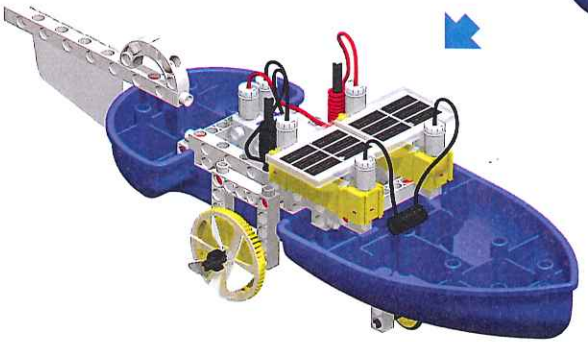

Pour changer de direction :
Inverser le branchement
des fils sur le moteur.

Editions Celda – www.celda.fr